topol

La technologie
autour
du patient

Naissance/ pré- et post-partum

Topol SA est une entreprise performante qui fabrique des sanitaires innovants de grande qualité et propose des produits médicaux par un partenariat exclusif.

– Baignoires d'accouchement
– Lits d'accouchements
– Chaises d'accouchement et d'examen
– Aides à l'accouchement
– Aménagements pour les salles d'accouchement
– Couches

Nous vous accompagnons sur le chemin de la vie

Néonatologie – Accouchement
Spa – Soins

Les **produits Topol** sont des outils de travail et de la philosophie en un.

La disposition des éléments, ainsi que les accessoires coordonnés de manière optimale, offre un maximum de confort, de sécurité, de bien-être, mais aussi de la facilité de travail et donc une vie digne.

Nous adhérons à cette idée de base, forte de 36 ans d'expérience et de compétence, Topol SA assure la productions et le développement des produits les plus adaptés, innovants de qualités supérieur en matière polyester renforcé de fibres de verres pour les hôpitaux, les thérapie et le soins.

En tant que partenaire de distribution exclusif des principaux fournisseurs internationaux, nous complétons notre propre assortiment.

Aujourd'hui

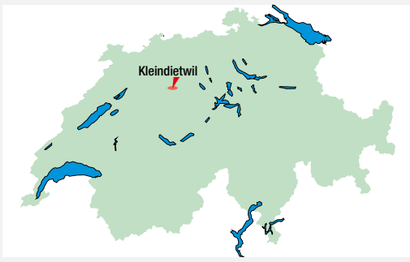

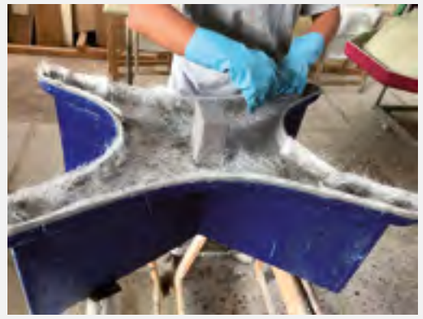

En comparaison avec la plupart des fournisseurs, nous ne nous concentrons pas seulement sur la vente, mais aussi sur la fabrication de produits de qualité supérieure pour les hôpitaux et l'utilisation domestique. Tout le développement et toute la fabrication se font en Suisse, ce qui fait honneur à la Swissness. Nous sommes aussi fiers du label «Swiss made» dont tous nos produits sont marqués. Justement parce que nous sommes fabricants, nous pouvons répondre plus rapidement et mieux à vos désirs. Aimeriez-vous une couleur spécifique? Ou un produit à deux couleurs? Est-ce que la baignoire sabot doit avoir des dimensions précises? Notre équipe vous aide volontiers à trouver l'exécution de nos produits qui correspond au mieux à vos désirs.

Images de la production

Naissance/pré- et post-partum

Baignoire d'accouchement et de relaxation

Generosa

Oceanis

Chaise d'accouchement et d'examen

VITA

Bien-être

Thermo Spa

Systèmes de chaise

Chaises pour l'allaitement

Préparation à l'accouchement

Top-Kubus

Multitrac (ne pas montré)

Topol SA est une entreprise de production. Les produits en résine à fibre de verre renforcée sont fabriqués exactement sur mesure selon votre souhait.

Les produits Topol sont des instruments de travail qui s'inscrivent dans une philosophie de vie. L'agencement des éléments ainsi que les accessoires parfaitement assortis offrent un maximum de confort, de sécurité, de bien-être, facilitant ainsi le travail et offrant une vie plus digne.

Nous réalisons des spécialités et fabriquons sur mesure des solutions en polyester à fibre de verre renforcée, par exemple pour les soins humides dans un service hospitalier ou pour les EMS et centres médicalisés ainsi que des habitations protégées pour personnes âgées.

Grâce aux caractéristiques particulières du polyester – **résistant aux chocs, chaud, sans porosités, facile à l'entretien** – ainsi qu'aux solutions orientées vers la pratique, les produits Topol ont acquis une excellente réputation.

Post-partum

Baignoires pour nourrissons

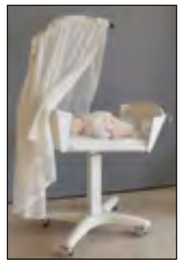
Lits pour nourrissons

Commodes à langer

Equipements de salles

Plans de travail

Combinaisons pour les services de soins en acier chromé

Armoires chauffantes

Armoires à médicaments et armoires réfrigérantes

Lave-vases

Systèmes de poignées

Services

Impressions sur les baignoires d’accouchement

Les baignoires d’accouchement de Topol sont des instruments de travail qui s’inscrivent dans une philosophie de vie. La mise en forme finale, l’arrangement, la disposition des éléments et les accessoires parfaitement adaptés offrent aux parturientes un haut niveau de confort, beaucoup de liberté de mouvement et de la sécurité.

Lors du développement des baignoires d’accouchement de Topol, nous avons ciblé les bienfaits les plus innovants et notre expérience et savoir-faire pour l’accouchement dans l’eau. La baignoire offre un sentiment de sécurité pour la femme enceinte et, grâce au grand fond complètement plat, lui donne de la place pour faire des mouvements et exercices de relaxation. Le petit bord de la poignée circulaire et les poignées offrent une sécurité supplémentaire dans toutes les positions. La sangle en tissu soutient la parturiente lorsqu’elle se lève. L’escalier avec rampe facilite l’accès à la baignoire. Le remplissage rapide de la baignoire est garanti par l’entrée d’eau d’un beau design. La matière agréablement chaude est facile à nettoyer et d’une hygiène irréprochable.

Les versions, couleurs et équipements n’ont pratiquement pas de limites.

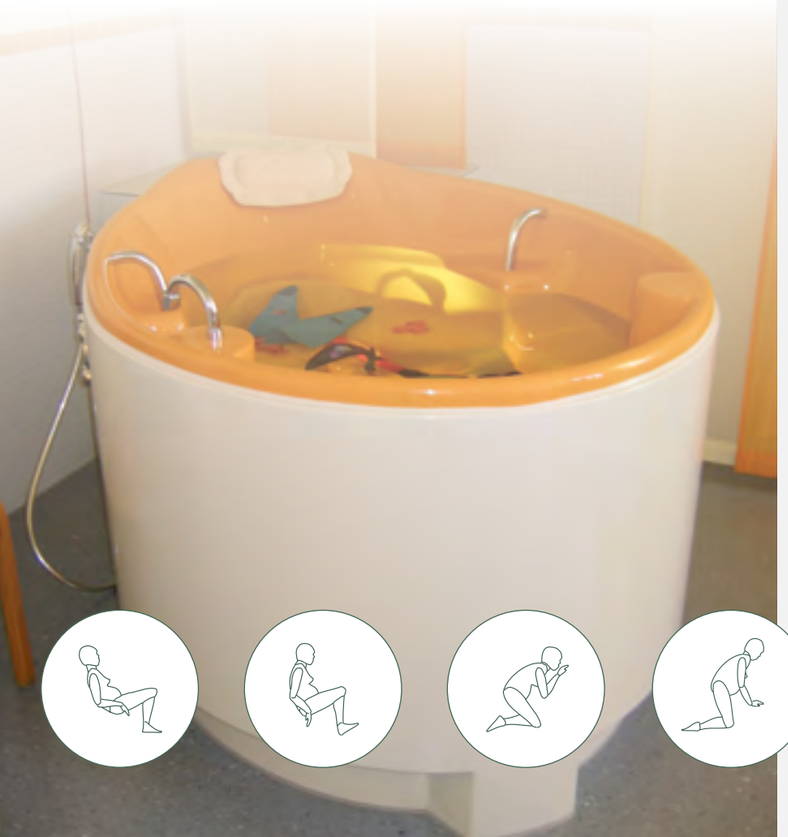

Baignoires d’accouchement et de relaxation

Détails techniques/mesures
Longueur: 1720 mm
Largeur: 1165 mm
Hauteur: 860 mm (profondeur de l’eau: 500–550 mm)
Volume: 350–500 litres
Poids à vide: 95 kg

La durée de remplissage avec le thermomélangeur DN 19 et le robinet d’entrée d’eau sur le bord de la baignoire, est d’environ 14 minutes.
Système de vidange avec orifice d’écoulement Geberit (longueur 2 pouces). La durée de vidange est d’environ 7 minutes.

Generosa…
La fière et noble nouveau-née

- Siège conçu ergonomiquement
- Appui grand et rond pour le soutien des pieds
- Robinetterie facilement atteignable
- Entrée facile et sûre
- Standard hygiénique élevé
- Grand choix de couleurs
- Grand choix d’options disponibles selon le tableau

Baignoires de relaxation et d’accouchement

Oceanis… la grande et tranquille baignoire d’accouchement et de relaxation

- Siège conçu ergonomiquement
- Robinetterie facilement atteignable
- Entrée facile et sûre
- Standard hygiénique élevé
- Grand choix de couleurs
- Grand choix d’options disponibles selon le tableau

Détails techniques/Mesures:
Longueur: 1900 mm
Largeur: 1320 mm
Hauteur: 750 mm (profondeur de l’eau: 610 mm)
Volume: 450–500 litres
Poids à vide: 105 kg

La durée de remplissage avec le thermo-mélangeur DN 19 et le robinet d’entrée d’eau sur le bord de la baignoire, est d’environ 20 minutes.
Système de vidange avec orifice d’écoulement Geberit (longueur 2 pouces). La durée de vidange est d’environ 12 minutes.

Coussins de natation

Pelvitube®
Le coussin multifonctions pour être assis ou agenouillé sans douleurs; il peut aussi être fixé dans l’eau au moyen de ventouses.

Coussins
rempli de thermo-perles, constitué d’un film imperméable à l’eau et très agréable pour la peau.

Coussins d’eau
de même confection que les coussins ci-dessus. On le rempli d’eau et il sert de support.

Options

Generosa et Oceanis

Generosa	Oceanis	
O	O	Disponible dans toutes les couleurs RAL et NCS
O	O	Potence avec liane
O	–	Plateau pivotant
O	O	Eclairage sous l’eau
O	–	Système avec porte
O	O	Escaliers d’accès
O	O	Dispositif de remplissage automatique
O	O	Réglage thermique de la température
O	O	Sonnerie pour appel
O	O	Siège
O	–	Porte de révision de la baignoire
O	O	Tabouret
O	O	Désinfection UV (seulement en combinaison avec le remplissage automatique)
O	O	Luminothérapie
O	O	Système de chauffage pour le maintien constant de la température de l’eau
O	O	Système de diffusion de musique
O	O	Escalier d’entrée à rouleaux
S	O	Poignée
S	O	Entrée d’eau
S	S	Escaliers d’accès avec mains courante
O	O	Tuyau pour le rinçage
O	O	Filtre à eau
O	O	Double arc d’entrée d’eau
O	O	Hydromassage
O	O	Bande lumineuse autour de la plinthe
O	O	Bains aromatiques
O	O	Commande SBS
O	O	Dispositif de rinçage à l’eau chaude

O = En option
S = Standard
– = Non disponible

Robinet double

Poignée

Robinetterie

Robinet standard

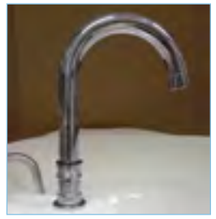

Escaliers d’accès

Arceau avec liane

Contrôle digital

Eclairage sous l’eau

Tablette

Réglage de la température

Porte de révision de la baignoire

Tabouret

Système de bride

Escalier roulant

Entrée d’eau de couplage

Siège de baignoire Oceanis

Bande lumineuse

Siège de baignoire Generosa

Système de diffusion de musique

Disponible dans toutes les couleurs RAL et NCS

Chaise d’accouchement et d’examen VITA

Données techniques

Grandeur	
Longueur totale	1920 mm
Largeur totale	860 mm

Réglage électrique

Angle de réglage de la partie arrière	–12°/+70°
Angle de réglage de la partie siège	+5°/+8° (automatique)
Hauteur minimale	630 mm
Hauteur maximale	1175 mm

Charge maximale

Poids maximal de la patiente	175 kg

Les avantages principaux sont une manipulation simple et un accès rapide aux parturientes aussi bien par-devant que par les côtés. La très faible hauteur de la chaise facilite l’accès à la parturiente. La chaise est disponible dans différentes couleurs.

Les supports des pieds peuvent être réglés dans toutes les directions par un levier.

Large gamme d’accessoires pour un rangement sûr et approprié.

L’équipement

- Couleur au choix selon le nuancier
- Accondon orientalle et reglable en hauteur avec intégré un coussin de repos
- 3 positions d’allaitement possible, aussi avec des jumeaux
- Support lombaire intégré et individuellement réglable
- Intégré dans le siège un allègement du perinée et du coccyx (les femmes opérées peuvent aussi s’assoire facilement)
- Agréable rembourrage et ergonomique permet un long séjour dans la chaise
- Pas de coutures affarantes
- Pas de crevasses et de bordures apparentes: permet un facile nettoyage et désinfection
- Facile à déplacer, 4 roues doubles (avec rotations et frain)

Mesures

- Mesures: 70 x 81 x 140 cm
- Cource maximal de la hauteur 46 cm (Basic), 40 – 48 cm (Top)
- Inclinaison – 10°
- Réglage de l’angle du dossier: 7 – 30° (Basic), 0 – 30° (Top)
- Réglage des accotoirs: 115° rotation et d’hauteur 8cm
- Poids maximal: 200 kg (Basic), 150 kg (Top)

Thermo-Spa

Les lits flottants vous donnent la sensation de l’apesanteur. En fonction des options choisies, il vous est possible d’accentuer le bien-être à l’aide de musique et de massages au-dessus de l’eau. Le client flotte agréablement dans l’eau chaude, uniquement séparé par une membrane. Ce sentiment nous ramène de manière consciente ou inconsciente à l’origine de notre naissance en sécurité au sein de notre mère.

Longueur x largeur:	2450 mm x 1090 mm
Hauteur en position basse:	620 mm (hauteur de chaise)
Hauteur en position haute:	850 mm
Poids:	sans eau 230 kg / avec eau 580 kg
Charge au sol:	340 kp/m²
Branchement électrique:	230 V, 50 Hz, 2500 Watt
Options:	– Module de bien-être – Module de massages – Module de lumières colorées – Habillage de lumières d’ambiances – Dispositif de massage

Chaise d’allaitement NutriMama

Avec la chaise d’allaitement NutriMama les mamans peuvent utiliser les trios positions d’allaitement, aussi en Tandem, la position avec des jumeaux. En plus, le siège soulage le perinée et le coccyx des mamans opérée et réduit les douleurs. Grâce au possibilité de réglage elle permit une parfaite adaption aux besoins et sécurité des mamans et leurs bébés.

Préparation à la naissance

Top-Kubus

Un lit ou un cube d'accouchement, ou un grand lit, tout-en-un.
Les couchettes d'accouchement sont très lourdes, très basses et extrêmement grandes, difficiles à déplacer et à nettoyer. Pour le déplacement de grands objets lourds, il existe des directives. Afin de réduire les risques d'accident lors du maniement par les sages-femmes et le personnel auxiliaire, le design de ce cube d'accouchement les intègre.
Le design unique et patenté de ce cube permet à une seule personne de le positionner, nettoyer et ranger facilement. Son poids minimal permet de l'utiliser et déplacer avec un effort minimal.

Afin d'éviter toute contamination, la mousse intérieure est enveloppée dans une deuxième couche de protection. Ces protections peuvent être remplacées afin de prolonger la durée d'utilisation. Un rabat d'évacuation d'eau empêche la pénétration de liquides par les fermetures d'éclair. Le mélange unique de mousses viscoélastiques et hautement élastiques de qualité médicale offre un degré très élevé de confort et de soutien.

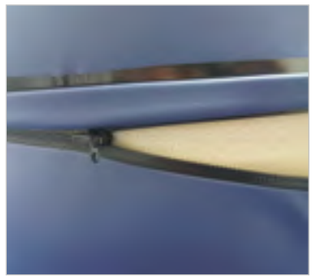

Dimensions et poids «In-Room»
Plié:
Longueur: 1000 mm
Largeur: 1220 mm
Hauteur: 870 mm

Déplié:
Longueur: 2000 mm
Largeur: 1220 mm
Hauteur: 435 mm
Poids: 29 kg

Ce cube permet aux femmes de choisir entre toute une série de positions assises soutenues et permet au compagnon de jouer un rôle actif pendant l'accouchement.

La position couchée offre davantage de place pour se mettre à genoux, s'asseoir et se reposer. Le Top-Kubus et son cale forment ensemble un matelas de lit double de 4 pieds sur lequel peuvent dormir deux personnes.

Dans sa position de rangement, le cube ne mesure que 1,2 x 1 m et il peut être positionné facilement pour maximaliser sa surface au sol. La housse optionnelle peut aussi porter le nom et le logo du centre d'accouchement.

Le design unique et breveté du Top-Kubus permet un nettoyage au niveau de la taille au lieu du sol. Cela améliore l'ergonomie et réduit les pliages et torsions de la personne.

Commodes à langer

- Concept bien pensé avec beaucoup de fonctions pratiques.
- Coussin à langer avec housse amovible.
- Lampe chauffante avec commande de sécurité électronique.
- Quatre roulettes avec freins facilement dirigeables.
- Tiroir pour la balance à nourrisson.
- Grands tiroirs pour ranger les couches etc…
- Tous les tiroirs avec grandes poignées.
- Mesures: 600 X 660 X 970 mm.

Protection contre la chute en cas de rotation du bébé

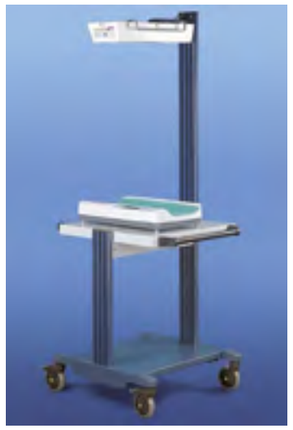

Les chauffages rayonnants pour le maintien de la température des nourissons, petits enfants et adultes
Les chauffages rayonnants répondent idéalement aux exigences quotidiennes d'un cabinet médical, ainsi qu'aux besoins de sécurité optimale des patients et du personnel soignant; leur maniement est très simple. La grande qualité de fabrication garantit une longue durée de vie.

Balance électronique pour nourrissons avec graduations fines, p. ex. Seca
Poids maximal 15 kg
Sensibilité 2 g < 6 kg > 5 g
Dimensions (LxHxP) 551 x 163 x 320 mm
Poids 6,5 kg
Source de courant, branchement sur secteur
Classe d'étalonnage (III)
Précision élevée par graduation de 2 g
Option: règle graduée 640 x 120 x 277 mm

Cosy Therm

De la chaleur est produite par un drap uniforme fait d'une matière conductrice qui distribue la chaleur régulièrement sur toute la surface. Le design permet au matelas de s'adapter à la forme de chaque patient, offrant ainsi une surface de contact et des caractéristiques de transfert de chaleur maximales.

Baignoires pour nourrissons et petits enfants

Baignoire pour nourissons

Baignoire pour petits enfants

Disponible dans toutes les couleurs RAL

Matériel:
- Baignoire pour nourrisson en polyesther (composite en fibres et matières plastiques), à double paroi, isolation thermique.
- partie de pied stable en polyesther avec 4 roues en plastic doubles munies de freins, diamètre de 7 cm.
- la hauteur est réglable au moyen d'un ressort à pression à gaz, de 85 à 115 cm.
- avec une vanne et un tuyau flexible de 40 cm pour l'évacuation dans les WC ou dans le vidoir.

Options:
- Système d'écoulement: levier basculant avec tuyau flexible inclus.
- Système d'écoulement avec levier basculant, tuyau flexible et couplage pour connexion à la paroi.

Dimensions: Baignoire pour nourissons et petits enfants:

Longueur: 73 cm		Longueur: 78 cm
Largeur: 46 cm	ou	Largeur: 48 cm
Profondeur intérieure: 24 cm		Profondeur intérieure: 24 cm

Partie pied: longueur: 68 cm, largeur: 47 cm
Couleurs: disponibles dans les palettes RAL et NCS

Lits pour nourrissons

Modèle Nova
«Le nouveau» lit mobile pour nourrisson, réglable en hauteur
- Développé en collaboration avec la Haute école de gestion ARC (HEGArc) de Neuchâtel.
- Coque du lit mobile, en option montage facile, respectivement démontable de la partie inférieure mobile, partie inférieure (du pied) en polyesther, disponible dans toutes les couleurs de la palette RAL.
- Le lit pour nourrisson peut être relié au lit d'hôpital par un système de bride spéciale.
- Parois latérales en plexiglas qui peuvent être abaissées à volonté ou rester fixes. Disponible en option avec un matelas en plastique flexible et transparent.
- Colonne de levage en chrome, hauteur réglable au moyen d'un ressort à pression à gaz de 870 à 1060 mm.
- Les roues peuvent être bloquées avec la main à l'aide d'une manette située à côté de la coque du lit.
- L'angle d'inclinaison est réglable en option.

Mesures (longueur x largeur x hauteur): 710 x 430 x 281 mm

Boutons pour le réglage avec un set de poignée

Système de parois latérales flexible

Réglage de la hauteur

Réglage de l'inclinaison

Le matériel composite en fibres et polyester renforcé de fibres des lits pour nourrissons se distingue aussi par sa résistance aux acides et bases ainsi que sa finition brillante sans pores qui offre un niveau d'hygiène élevé. Le polyesther est aussi disponible dans toutes les couleurs de la palette RAL.

Système de parois latérales non réglables

Modèle Lepori
Lit pour nourrisson mobile
- Bâti en tube d'acier plié, renforcé d'acier rond.
- Tous les éléments en acier à revêtement de poudre disponible dans toutes les couleurs RAL.
- Berceau et poignée en bois de hêtre laqué, parois latérales en plexiglas.
- Dispositif d'inclinaison du matelas intégré.

Mesures (long. x larg. x haut.):
Lit standard: 770 x 450 x 1030
Lit pour jumeaux: 710 x 700 x 1030

Modèle Clivia
Lit pour nourrisson mobile
- Bâti en acier chromé poli.
- Berceau en composites de fibres et polyester.
- Parois latérales en plexiglas abaissables.
- Rails de guidage en inox poli.
- Plaque pour incliner le matelas.

Mesures (long. x larg. x haut.):
710 x 430 X 980 mm

Autres modèles à disposition
Lit pour nourrissons réglable en hauteur.

Pour tous les modèles:
- Matelas en mousse souple.
- Porte-carte en différentes versions.
- Tringle à rideaux.
- Autres options sur demande.

Des solutions en matière de polyester composite à fibres de verre

Plans de travail, lavabos, plonges et combinaisons sont élaborés sur mesure de manière individuelle, en fonction de vos besoins.

Les avantages en un coup d'œil
- Choix des couleurs selon RAL et NCS.
- Fabrication en un moule.
- Grande longévité.
- Entretien facile.
- Sans pores et donc absolument hygiénique.
- Sans déteinte en surface.
- Léger tout en étant stable.
- Montage rapide et facile.
- Résistant aux chocs et au produits désinfectant.

Notre solution logistique détaillé

La planifiquation de votre local, nouveau projet sera fait en prendre connaissance de vos besoins de flux de traivails.

Armoires
- Pour toutes installations de la norm-FSO 400 x 600 mm (ISO) système plein/vide
- Système de rangement du magasin jusqu'à la salle des soins
- Planification avec des armoires hautes, armoires basse, armoires pour des appareils
- Possibilité avec portes tournantes, aussi en plexi, en verre avec au sans cadres et système volet roulant.

Aménagement intérieur
- Avec cadre dès 25 mm pour usage optimé
- Panneaux ADS et tiroirs télescopiques avec sortie maximum silencieuses et optimale
- Avec panier et bac ABS avec 4 hauteur différant de 15 – 200 mm
- Modules et divisions pour le stockage individuelle des médicaments, les outils, les bougies ect.
- Paniers spécials, tiroirs pour les stupéfiant, étagères roulantes, tiroirs pour casier ect.

Équipements en acier chromé

Les meubles en inox sont fabriqués en acier au nickel-chrome NCS I.4301 et poncés avec un grain de 320 pour obtenir des surfaces satinées. Ce matériau séduit par sa grande qualité et sa longévité. Son poli régulier donne à l'acier inoxydable une belle apparence et offre une haute protection contre les salissures.

Armoires chauffantes

sous forme de modèle à encastrer, de table ou de module mobile.

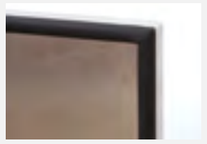

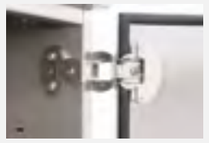

Données techniques

Matériel:	X2CrNi 18 – 10
Option:	tôle d'acier galvanisée 2K pièce plaquée
Mode de fonctionnement:	fonctionnement continu
Valeur de raccordement:	230 V / 50 Hz
Puissance, flux énergétique:	500 W
Température d'emplacement:	température ambiante
Valeur de réglage:	intervalle entre 30 et 55°C, variation de température: +/- 1°C
Sûreté:	toucher digital

Caractéristiques du produit:
L'armoire chauffante Top-WS est entièrement en acier inoxydable, intégralement fermée et fonctionne avec un système de circulation d'air. L'air chaud est distribué à l'intérieur de l'armoire par des tôles de manière uniforme. Le contrôle de la température est continu. Bonnes valeurs d'isolation et consommation économique. L'utilisation est simple est facile.

Modèles:
- Portes avec joints en caoutchouc sur tout le pourtour à fermeture magnétique.
- Portes battantes fixées à droite ou à gauche, possibilité d'ajout d'une bordure.
- Angle d'ouverture de la porte 270°.
- Conduction de l'air chaud à travers des fentes dans la paroi arrière et sur le plancher de l'armoire.
- Conduction de l'air dans la surface du plancher réglable.
- Rayonnage à fentes et réglable à intervalle de 25 cm.
- Unité opérationnelle avec filtre de peluches, ventilateur et chauffage derrière le compartiment d'installation.
- Compartiment d'installation de dessus extensible, avec commande numérique, interrupteur principal et panneaux de fusibles.
- Régulateur universel avec indicateur de température numérique.

Les armoires chauffantes servent à garder au chaud la literie et le linge du bloc opératoire, pour nourrissons, pour la salle de bains, les solutions pour perfusion, bouillottes, etc.

Modèle d'installation Type Top-WS

	Contenu	Hauteur	Largeur	Profondeur
Top-WS 400/460	30 lt	460	400	380
Top-WS 400	65 lt	760	400	380
Top-WS 545	120 lt	760	545	500
Top-WS 550	150 lt	760	550	560
Top-WS 1200	345 lt	760	1200	560

Modèle à encastrer à tiroir

Modèle: table avec socle de base

Modèle avec roues

Réfrigérateurs et congélateurs à médicaments pour laboratoires

Les réfrigérateurs ou congélateurs qui servent à conserver la chaîne du froid sont soumis à de hautes exigences dans tous les domaines d'application professionnels: que ce soit dans le domaine de la production du froid, dans la composition des matériaux, dans la conception des composants du froid ou dans le développement du concept de design – dans toutes les décisions, l'utilisation facile et sans problème de nos appareils dans la durée est un point central.

Ventilé, avec porte massive ou vitrée isolée à fermeture automatique
Réfrigération optimale par un réglage dynamique et fin de l'espace intérieur. Ces appareils, avec ou sans compartiment congélateur, sont exécutés selon la norme DIN 58245 et ÖNORM K 2040 et permettent une configuration individuelle. Ces appareils sont exempts de FCKW, FKW et HFKW selon l'ordonnance européenne n° 842/2006.

Détaché

Réfrigérateurs de laboratoire
Dans le domaine du laboratoire, des exigences concernant la fiabilité et la sécurité des appareils respectifs sont très élevées. Nous fournissons des réfrigérateurs et congélateurs pour de nombreux domaines d'application dans toutes les plages de température.

Montage, mise en place

Le système de nettoyage avec désinfection thermique

L'appareil CDD 1260 est un lave-vaisselle à buse rotative avec désinfection thermique et un programme de rinçage court

- Bâti en acier inoxydable (1,4301), à double paroi et isolation phonique et thermique.
- Cuve de lavage emboutie à coins arrondis.
- 2 bras nettoyeur en acier inoxydable (1,4301).
- Porte équilibrée, étanche et doublement isolée.
- Fermeture de sécurité de la porte et ouverture automatique de la porte à la fin du programme de rinçage.
- Système de rinçage à l'eau propre avec pompe de vidange.
- Pompe de nettoyage à commande «Soft-Start».
- Condensateur à vapeur inclus.
- Utilisation simple.
- Fonction «Repeat» pour programme P2 et P3.
- 7 programmes de rinçage.

Possibilités de charger avec des supports différents

Lave-vases – La solution de Topol

BASIC
Le modèle économique
Caractéristiques: meilleur de classe
Comparé à d'autres appareils similaires, le Geysir basic est certifié EN ISO 15883-1/3 et est équipé du système de nettoyage innovant à haute pression.

CLASSIC
Le niveau du standard hygiénique au plus élevé
Caractéristiques: appareil polyvalent
Les lave-vases de la série Classic offrent une large palette d'options – et de ce fait la possibilité de configurer l'appareil selon ses propres exigences de confort et d'hygiène.
Particularités: le niveau de désinfection thermique selon EN ISO 15883-1/3 peut être réglé librement.

PREMIUM
Beaucoup d'options déjà comprises
Caractéristiques: Pionnier. Les lave-vases de la série Premiums sont dotés de fonctionnalités hygiéniques innovantes faisant partie de l'équipement standard.

Spécificités
- EN ISO 15883-1
  – Vidage autonome complet de la cuve
  – Validation
- EN ISO 15883-3
  – A0-60, valeur thermique de désinfection
  – Option: refroidissement sans eau
  – Option: contrôle indépendant des doses
  – Option: contrôle indépendant de la température

A la suite du succès de la solution des lave-vases Belimed, ces appareils ont été encore plus développés. Ces lave-vases sont équipés des raccords originaux des appareils Belimed.
Le Système innovant de nettoyage à haute pression de la série des Geysir **BASIC**, **CLASSIC**, et **PREMIUM** est doté d'une puissance de 400 l/min pour un maximum d'efficacité de vidange et de nettoyage de la vaisselle des patients. La capacité de désinfection peut être réglée jusqu'à A0-600. La norme EN ISO 15883-1/3 garantit que toutes les bactéries au niveau des dispositifs de rinçage, des étriers et des parois de l'appareil sont éliminées.
La puissance est obtenue de manière à préserver les ressources, ce qui témoigne de la qualité de construction supérieure des appareils LISCHKA: les cycles de lavage sont gérés par un microprocesseur. 12 buses multifonctionnelles et jusqu'à 99 programmes de nettoyage sont disponibles à choix. Cela garantit le degré choisi de nettoyage et de désinfection (au choix jusqu'à A0-600) malgré une faible consommation d'énergie et d'eau.

Disponible dans les variantes BASIC, CLASSIC, PREMIUM

Systèmes de poignée TOPLINE

«Chaque personne a le droit à une vie sans soucis.» Les soins hygiéniques quotidiens augmentent le bien-être et transmettent un sentiment de vie agréable. Pour des personnes avançant en âge, malades ou à mobilité réduite, l'utilisation du bain ou de la douche peut devenir pénible et générer des angoisses parce qu'un appui sûr fait défaut. Ces différentes poignées permettent de trouver une solution sûre et adéquate pour chaque cas.

Vue de face WC

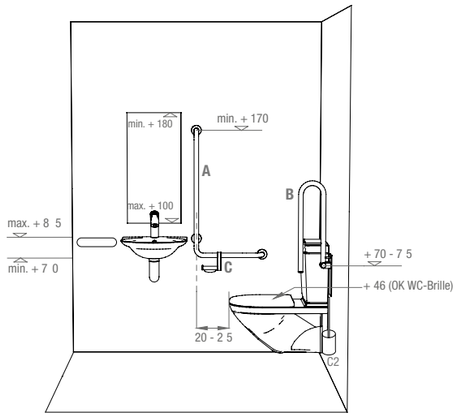

A Barre de maintien coudée

B/F Poignée d'appui rabattable

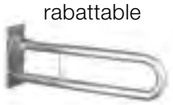

C Porte papier toilettes

D Barre de maintien coudée avec coulisseau pour douche

Vue de face douche

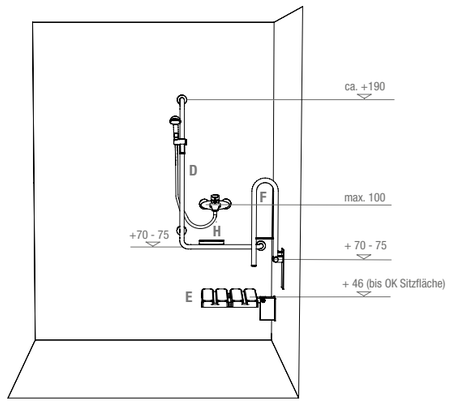

Coulisseau de douche

E Siège rabattable de douche

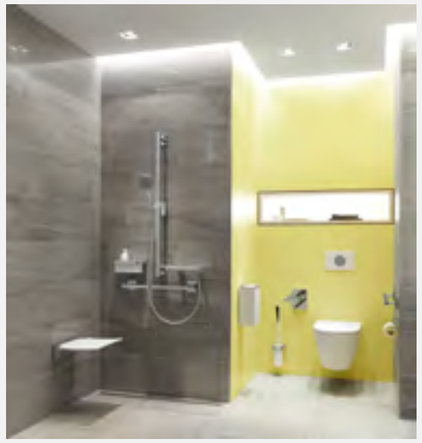

Exécutions :

TOPLINE CNS brillant	Acier inox, polissage brillant
TOPLINE CNS mat	Acier inox, brossé
TOPLINE ALU	Aluminium, blanc argent métallique / anthracite métal / blanc
TOPLINE NYLON	Nylon polyamide dans les couleurs RAL,

par exemple

- rouge RAL 3003
- bleu foncé RAL 5003
- jaune RAL 1023
- vert RAL 6016

Service

Votre sécurité
Notre service

Vous pouvez contacter notre équipe de service 24 heures sur 24 et 365 jours par année.

Pour vous cela signifie qu'une équipe expérimentée, suivant régulièrement des formations et disposant de véhicules adaptés, vient chez vous le plus rapidement possible.

Si vous nous chargez d'effectuer des maintenances régulières, vous économisez du temps et de l'argent. Avec le contrat de maintenance de Topol, vos appareils sont vérifiés en fonction de vos besoins et selon la réglementation des produits médicaux.

Nous sommes toujours là pour vous aussitôt que vous en avez besoin.

Profitez des diverses offres de services que vous propose l'entreprise Topol.

Vos demandes spéciales = notre force

Domaine d'application: développement, fabrication, vente & SAV d'appareils médicaux-sanitaires et de polyesters renforcés de fibres (PRF).

Certifié depuis 2007

topol

La technologie autour du patient

Ein Unternehmen der Embru-Gruppe

Topol AG
Engermatte 14
CH-4936 Kleindietwil
Tel. +41 62 923 04 43
Fax +41 62 923 04 41
info@topol.ch
www.topol.ch

Embru-Werke AG
Rapperswilerstr. 33
CH-8630 Rüti
Tel. +41 55 251 11 11
info@embru.ch
www.embru.ch